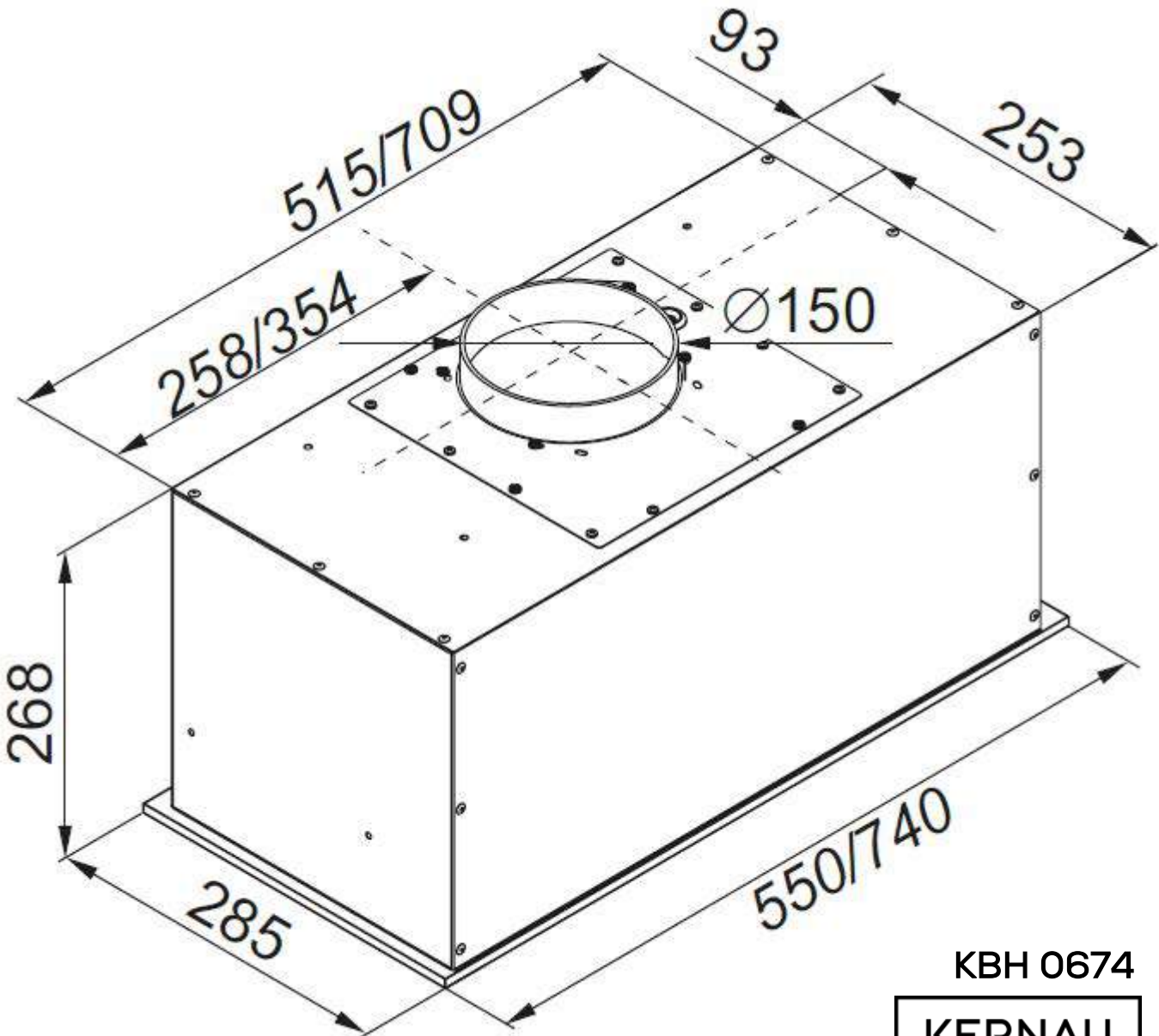

KBH 0674

KERNAU